Mi 5452

IP 65

- Sicherungsgehäuse mit Sicherungslasttrennschalter
- 1x Sicherungslasttrennschalter NH2, 3-polig

Gustav Hensel GmbH & Co. KG * Gustav-Hensel-Str. 6 * 57368 Lennestadt * Deutschland * Telefon: +49 (0)2723/609-0

ELEKTRISCHE EIGENSCHAFTEN

Bemessungsspannung: U_n = 690 V

Bemessungsisolationsspannung:

Bemessungsisolationsspannung	Spannungsform
U_i = 690 V	a.c.
U_i = 1000 V	d.c.

Schutzklasse: II
Bemessungsstrom (des Gerätes): I_n = 400 A
Bemessungsstrom eines Stromkreises: I_{nC} = 320 A
zum Nachweis der Erwärmung nach DIN EN IEC 61439-1, Abs. 10.10.4
Bemessungsstrom (der Klemme): I_n = 400 A
Anzahl der Geräte: 1

ANSCHLUSSDATEN

MECHANISCHE EIGENSCHAFTEN

Art der Deckelbefestigung: Werkzeugverschluss
Kombinierbar: Ja
IP-Schutzart: IP65
Schlagfestigkeit: IK08

UMGEBUNGSBEDINGUNGEN

Einsatzbereich: Geschützte Installation
Maximale Umgebungstemperatur 24 h: 35 °C
Umgebungstemperatur: -5 °C bis +40 °C
Relative Luftfeuchte: ≤ 50 % bei 40 °C, ≤ 100 % bei 25 °C

WERKSTOFFEIGENSCHAFTEN

Werkstoff: Polycarbonat
Glühdrahtprüfung nach IEC 60695-2-11: 960 °C
UV-beständig nach DIN EN 61439-1: Ja
Halogenfrei: Ja
Silikonfrei: Ja

Gustav Hensel GmbH & Co. KG * Gustav-Hensel-Str. 6 * 57368 Lennestadt * Deutschland * Telefon: +49 (0)2723/609-0

ABMESSUNGEN

Höhe:	600 mm
Breite:	300 mm
Tiefe:	170 mm
Nettogewicht:	8,282 kg

FARBEN

Farbe des Deckels:	Rauchtopas
Farbe des Unterteils:	Grau

ZULASSUNGEN

Normenkonformität:	DIN EN 61439-2

VERTRIEBSDATEN

Produktnummer:	2000191
EAN:	4012591651918
Verpackungseinheit:	1
Zolltarifnummer:	85371098
ETIM Klasse:	DYNAMIC: EC000249 - Fuse switch disconnector with housing ETIM-8.0: EC000249 - Fuse switch disconnector with housing ETIM-7.0: EC000249 - Fuse switch disconnector with housing ETIM-6.0: EC000249 - Fuse switch disconnector with housing ETIM-5.0: EC000249 - Fuse switch disconnector with housing ETIM-4.0: EC000249 - Fuse switch disconnector with housing

AUSSCHREIBUNGSTEXTE

Isolierstoffgekapselte Niederspannungs-Schaltgerätekombination in Kastenbauform nach IEC 61439 -2 für Wandaufbau. Gehäuse müssen zur Montage im Freien geeignet sein, es sind die klimatischen Ein- und Auswirkungen auf die Betriebsmittel zu beachten. Kastenunterteile und -deckel aus schlagfestem Polycarbonat, halogen- und silikonfrei Farbe RAL 7035, Deckel transparent mit Schnellverschlüssen für Werkzeugbetätigung. Brennverhalten gem. IEC 60695-2-11 Glühdrahtprüfung + 960 °C. Maximale Wasseraufnahme von 10 mg nach DIN 53473. Schutzmaßnahme: Schutzisoliert (Schutzklasse II). Fabrikat: HENSEL Mi-Verteiler., NH-Sicherungslasttrennschaltergehäuse NH 2, 3polig, mit PE- und N-Klemmen. Schutzart: IP 65 nach IEC 60 529. Abmessungen HxBxT 600 x 300 x 170 mm

Gustav Hensel GmbH & Co. KG * Gustav-Hensel-Str. 6 * 57368 Lennestadt * Deutschland * Telefon: +49 (0)2723/609-0

VERLUSTLEISTUNGSWERTE

abstrahlbare Verlustleistung:

Verlustleistungsabgabevermögen Pde	Temperaturunterschied
1,9 W	1 K

Verlustleistung des Gerätes pro Pol: P_V = 7,3 W

ZEICHNUNGEN

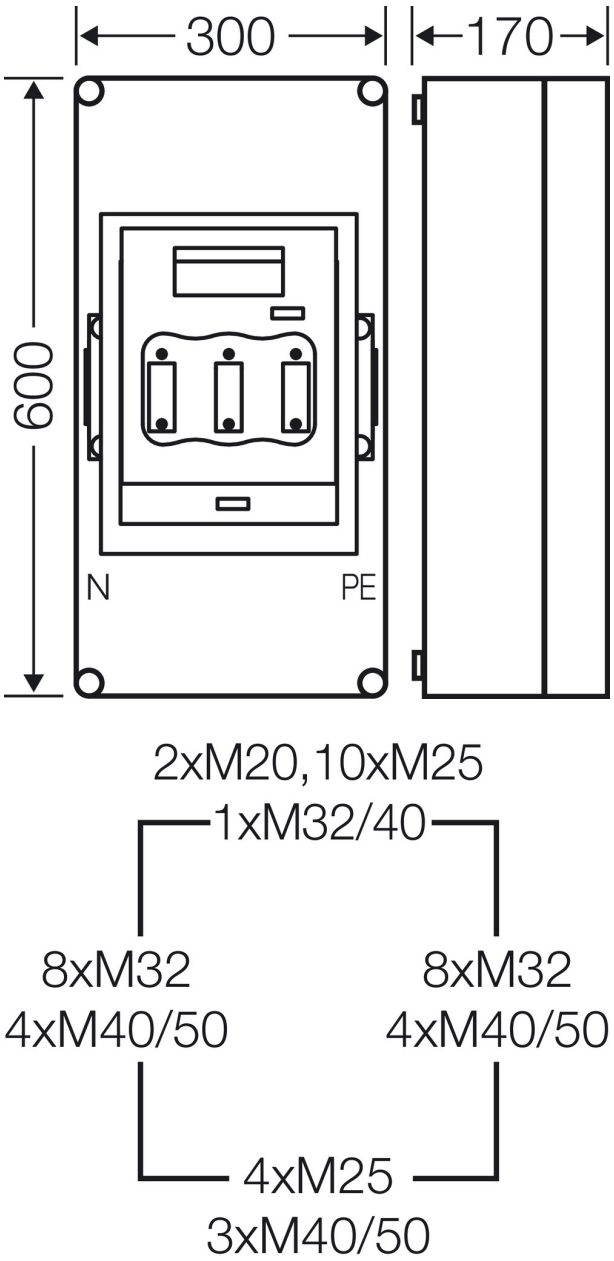

Gustav Hensel GmbH & Co. KG * Gustav-Hensel-Str. 6 * 57368 Lennestadt * Deutschland * Telefon: +49 (0)2723/609-0