# KF 0200 C

IP 66/67 69 | 2.5 mm²

- Kabelabzweigkasten "wetterfest"
- ohne Klemme
- Abmessungen H x B x T: 93 x 93 x 62 mm
- mit glatten Wänden ohne Vorprägungen

## ELEKTRISCHE EIGENSCHAFTEN

| | |
|---|---|
| Bemessungsisolationsspannung: | $U_i$ = 1000 V |

## ANSCHLUSSDATEN

## MECHANISCHE EIGENSCHAFTEN

| | |
|---|---|
| Art der Deckelbefestigung: | Schnellverschluss: Öffnen und Schließen per Vierteldrehung, Verschlussstellung auf einen Blick erkennbar |
| Mitgeliefertes Zubehör: | Außenlaschen, Deckelhalteband, Verschlussstopfen |
| IP-Schutzart: | IP66, IP67, IP69<br>IP67: Kurzzeitiges Untertauchen bis 1 m / 30 min<br>IP69: Wasserdruck max. 100 bar, Wassertemperatur max. 80 °C, Entfernung ≥ 0,15 m |
| Schlagfestigkeit: | IK09 |
| Ohne Zubehör plombierbar: | Ja |

## UMGEBUNGSBEDINGUNGEN

Zur Reduzierung von Kondenswasserbildung und -ansammlung siehe technische Information "Kondenswasserbildung und Gegenmaßnahmen"

| | |
|---|---|
| Einsatzbereich: | Ungeschützte Installation |
| Maximale Umgebungstemperatur 24 h: | 55 °C |
| Umgebungstemperatur: | -25 °C bis +70 °C |



Gustav Hensel GmbH & Co. KG * Gustav-Hensel-Str. 6 * 57368 Lennestadt * Deutschland * Telefon: +49 (0)2723/609-0

| | |
|---|---|
| Relative Luftfeuchte: | ≤ 50 % bei 40 °C, ≤ 100 % bei 25 °C |

## WERKSTOFFEIGENSCHAFTEN

| | |
|---|---|
| Werkstoff: | Polycarbonat |
| Glühdrahtprüfung nach IEC 60695-2-11: | 960 °C |
| UL 94: | V-0 |
| Temperaturbeständigkeit: | -25 °C bis +100 °C |
| Halogenfrei: | Ja |
| Silikonfrei: | Ja |
| Witterungsbeständig: | Ja (beständig gegen UV-Belastung durch Sonneneinstrahlung, Eis- und Seewasser, Korrosion, temperaturbeständig, schlagfest) |

## ABMESSUNGEN

| | |
|---|---|
| Höhe: | 93 mm |
| Breite: | 93 mm |
| Tiefe: | 62 mm |
| Nettogewicht: | 0,108 kg |
| Einbauhöhe: | 74 mm |
| Einbaubreite: | 74 mm |
| Einbautiefe: | 47 mm |

## FARBEN

| | |
|---|---|
| Farbe: | Schwarz, ähnlich RAL 9011 |

## ZULASSUNGEN

| | |
|---|---|
| Normenkonformität: | DIN EN 60670-1/-22, IEC 60670-1/-22 |

Zertifikate:

| Art des Zertifikats | Zertifikatsnummer |
|---|---|
| VDE | 40041432 |
| DNV GL | TAE00000EE |



Gustav Hensel GmbH & Co. KG * Gustav-Hensel-Str. 6 * 57368 Lennestadt * Deutschland * Telefon: +49 (0)2723/609-0

## VERTRIEBSDATEN

| | |
|---|---|
| Produktnummer: | 62000082 |
| EAN: | 4012591122104 |
| Verpackungseinheit: | 5 |
| Zolltarifnummer: | 85369010 |
| ETIM Klasse: | DYNAMIC: EC002600 - Box/housing for surface mounting on the wall/ceiling<br>ETIM-8.0: EC002600 - Box/housing for surface mounting on the wall/ceiling<br>ETIM-7.0: EC002600 - Box/housing for surface mounting on the wall/ceiling<br>ETIM-6.0: EC002600 - Box/housing for surface mounting on the wall/ceiling<br>ETIM-5.0: EC002600 - Box/housing for surface mounting on the wall/ceiling<br>ETIM-4.0: EC002600 - Box/housing for surface mounting on the wall/ceiling |

## HINWEIS

Bei Verwendung der beiliegenden Verschlussstopfen wird die angegebene Schutzart nicht verändert.

## AUSSCHREIBUNGSTEXTE

Kabelabzweigkästen nach IEC 60670-22 mit Gehäusewänden ohne Vorprägungen. Geeignet für Innenräume und die ungeschützte Installation im Freien nach DIN VDE 0100, Teil 737. Für Umgebungstemperatur maximal +70 °C und minimal -25 °C, bei relativer Luftfeuchte 50% bei +40 °C oder 100% bei +25 °C. Werkstoff Temperaturbeständigkeit von -25 °C bis +90 °C, Brennverhalten nach VDE 0471, Teil 2 - Glühdrahtprüfung 960 °C, UL Subject 94 V-0. Schutzart nach IEC 60529: IP 66 / IP 67 / IP 69 mit Anbaustutzen ASS. Schutzart IP 69 bis 100 bar Wasserdruck bei maximal +80 °C Wassertemperatur und 0,15 m Mindestabstand, ohne Reinigungszusätze. Bemessungsisolationsspannung 1000 V. Werkstoff: Thermoplast, wetterfest, halogen- und silikonfrei. Farbe: schwarz, RAL 9011. Deckelbefestigung mit Schnellverschluss, ohne Zubehör plombierbar. Steckbare Außenlaschen zur Wandmontage im Lieferumfang enthalten. Fabrikat: HENSEL KF., Nennquerschnitt: 2,5 mm², Abmessungen HxBxT 93 x 93 x 62 mm

## ZEICHNUNGEN



Gustav Hensel GmbH & Co. KG * Gustav-Hensel-Str. 6 * 57368 Lennestadt * Deutschland * Telefon: +49 (0)2723/609-0

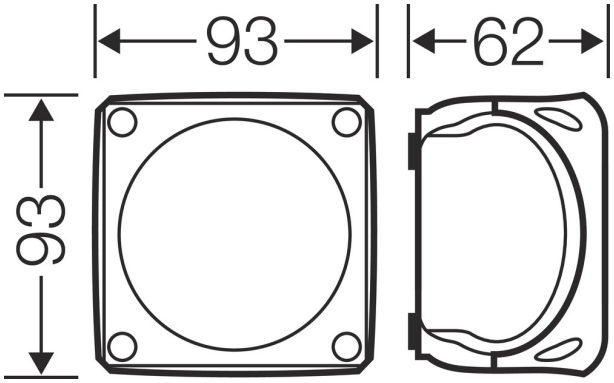


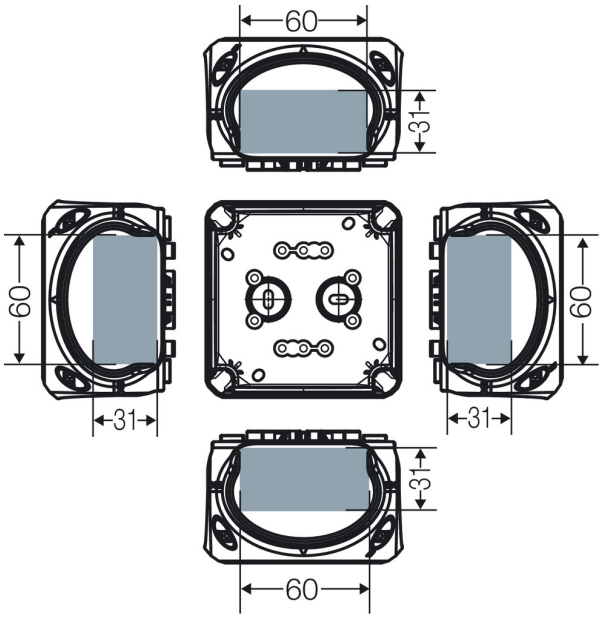




Gustav Hensel GmbH & Co. KG * Gustav-Hensel-Str. 6 * 57368 Lennestadt * Deutschland * Telefon: +49 (0)2723/609-0