VOLTKING VOXURA

DOMO

Produktinformation

Versorgungs- und Steuergerät

Domo-NG

Inhaltsverzeichnis

Lieferumfang **4**

Einleitung **4**

Hinweise zur Produktinformation 4
Verwendete Symbole für Warnhinweise 4
Weitere verwendete Symbole und Kennzeichnungen 4

Sicherheitshinweise **5**

Allgemeine Sicherheitsbestimmungen 5

Produktbeschreibung **5**

Bestimmungsgemäßer Gebrauch 5
Geräteübersicht 6
Anzeige- und Bedienelemente 6
Technische Daten 7
Abmessungen *7*
Max. Anzahl 7

Montage und Installation **8**

Montage 8
Montage auf der Hutschiene *8*
Demontage *8*
Leitungen anschließen 9
Anschlussleitungen *9*
Leitungslängen *9*
Verdrahtungsbeispiel 10

Inbetriebnahme **11**

Reinigung **11**

Konformität **11**

Entsorgungshinweise **11**

Gewährleistung **11**

Service **12**

Lieferumfang

1x Versorgungs- und Steuergerät
1x Produktinformation

Einleitung

Hinweise zur Produktinformation

ℹ	Die Produktinformation richtet sich ausschließlich an Elektrofachkräfte.

Die Produktinformation beinhaltet wichtige Hinweise zum bestimmungsgemäßen Gebrauch, Installation und Inbetriebnahme. Bewahren Sie die Produktinformation an einem geeigneten Ort auf, wo sie für Wartung und Reparatur zugänglich ist.

☞ Produktinformationen finden Sie auf unserer Homepage unter www.voltking.de.

Verwendete Symbole für Warnhinweise

Symbol	Signalwort	Erläuterung
⚠	**GEFAHR!**	Das Signalwort bezeichnet eine Gefährdung mit einem hohen Risikograd, die, wenn Sie nicht vermieden wird, den Tod oder eine schwere Verletzung zur Folge hat.
⚠	**WARNUNG!**	Das Signalwort bezeichnet eine Gefährdung mit einem mittleren Risikograd, die, wenn Sie nicht vermieden wird, den Tod oder eine schwere Verletzung zur Folge haben kann.
⚠	**VORSICHT!**	Das Signalwort bezeichnet eine Gefährdung mit einem niedrigen Risikograd, die, wenn sie nicht vermieden wird, eine geringfügige oder mäßige Verletzung zur Folge haben kann.
!	**ACHTUNG!**	Das Signalwort bedeutet, dass Geräte-, Umwelt- oder Sachschäden eintreten können.

Weitere verwendete Symbole und Kennzeichnungen

ℹ	Wichtiger Hinweis oder wichtige Information
▶	Handlungsschritt
☞	Querverweis: Weiterführende Informationen zum Thema, siehe Quelle
•	Aufzählung, Listeneintrag 1. Ebene
–	Aufzählung, Listeneintrag 2. Ebene
a)	Erläuterung

Sicherheitshinweise

Allgemeine Sicherheitsbestimmungen

Montage, Installation, Inbetriebnahme und Reparaturen elektrischer Geräte dürfen nur durch eine Elektrofachkraft ausgeführt werden. Halten Sie die geltenden Normen und Vorschriften für die Anlageninstallation ein.

WARNUNG! Lebensgefahr durch elektrischen Schlag

Beachten Sie bei Arbeiten an Anlagen mit Netzanschluss von 230 V Wechselspannung die Sicherheitsanforderungen nach DIN VDE 0100.

Beachten Sie bei der Installation die allgemeinen Sicherheitsbestimmungen für Fernmeldeanlagen nach VDE 0800. Unter anderem:

- Getrennte Führung von Starkstrom- und Schwachstromleitungen,
- Mindestabstand von 10 cm bei gemeinsamer Leitungsführung,
- Einsatz von Trennstegen zwischen Stark- und Schwachstromleitungen in gemeinsam genutzten Kabelkanälen,
- Verwendung handelsüblicher Fernmeldeleitungen, z. B. J-Y (St) Y mit 0,8 mm Durchmesser,
- Vorhandene Leitungen (Modernisierung) mit abweichenden Querschnitten können unter Beachtung des Schleifenwiderstandes verwendet werden.

Blitzschutzmaßnahmen

ACHTUNG! Beschädigung des Gerätes durch Überspannung.

Sorgen Sie durch geeignete Blitzschutzmaßnahmen dafür, dass an den Anschlüssen jeweils eine Spannung von 32 V DC nicht überschritten wird.

Produktbeschreibung

Bestimmungsgemäßer Gebrauch

Das Versorgungs- und Steuergerät darf ausschließlich für die Versorgung des analogen 2-Draht-Busses verwendet werden. Jegliche andere Verwendung gilt als nicht bestimmungsgemäß und ist untersagt. Das Domo NG dient zur zentralen Versorgung und Steuerung von Video-Kleinanlagen mit einem Strang.

Für Anwendungen, die vom bestimmungsgemäßen Gebrauch abweichen oder über diesen hinausgehen, übernimmt der Hersteller keine Haftung.

Geräteübersicht

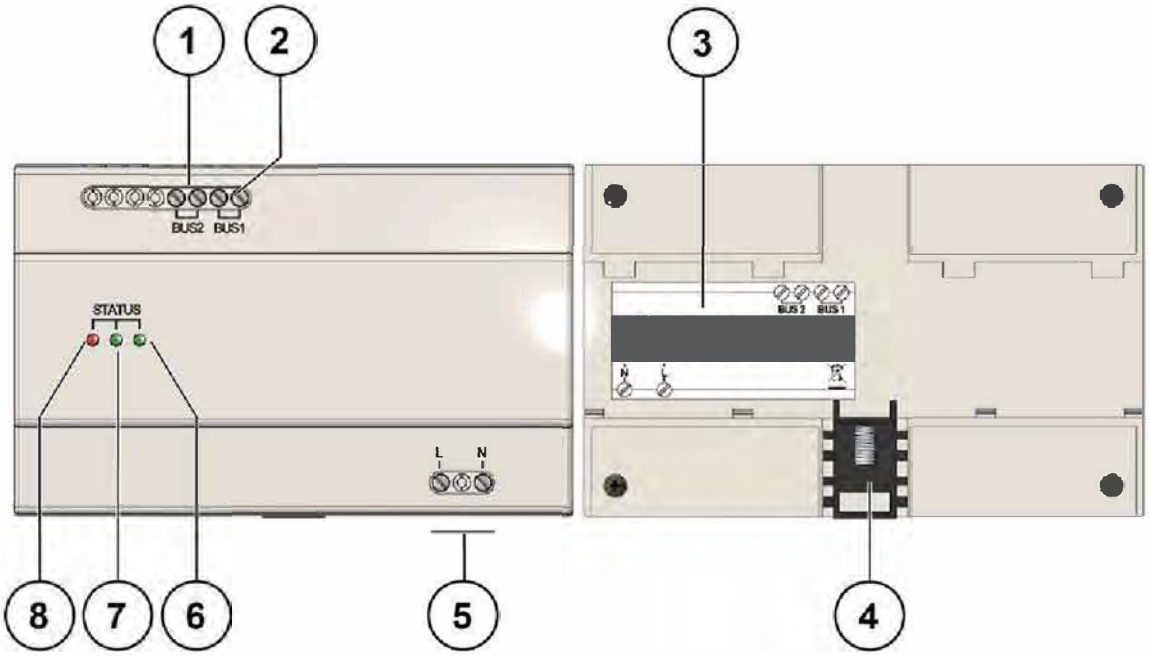

Abb. 1: Geräteübersicht

1	Bus 2	**5**	Anschluss Netzspannung
2	Bus 1	**6**	LED grün 2
3	Typenschild	**7**	LED grün 1
4	Verriegelung Hutschiene	**8**	LED rot

Anzeige- und Bedienelemente

LED rot	• blinkt: Anlage auf Kurzschluss prüfen • blinkt: Anlage auf Überspannung prüfen
LED grün 1	• **leuchtet: betriebsbereit, bestehende Sprechverbindung** • **blinkt: Bus-Protokolle werden übertragen**
LED grün 2	• **leuchtet: Backup**

Technische Daten

Eingangsspannung	AC 95 V ~ 255 V 50/60 Hz
Eingangsnennstrom	≤ 100 mA (AC 220 V)
Nennleistung	30 W
Ruhestrom	≤ 40 mA (AC 20 V)
maximaler Eingangsstrom	≤ 280 mA (AC 220 V)
Schutzart	IP30
zulässige Umgebungstemperatur	-10 ... +55 °C
Gehäuse	Reiheneinbaugehäuse 8 TE nach DIN 43880 für Hutschiene (DIN EN60175)
Abmaße (in mm)	H 90 x B 144 x T 64
Gewicht	510 g

Abmessungen

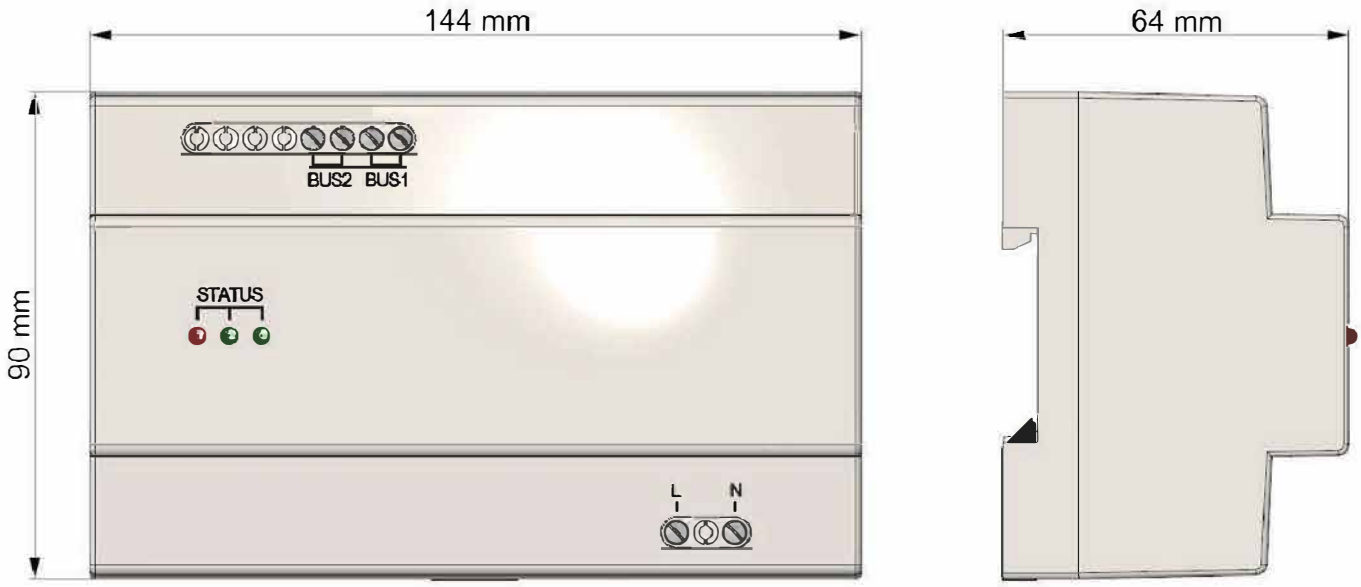

Max. Anzahl

Bei Verwendung von Versorgungs- und Steuergerät	Innenstationen	Außenstationen
Domo NG	16	2

Montage und Installation

Montage

Montage auf der Hutschiene

- ► Setzen Sie das Netzgerät auf die Hutschiene (**1**).
- ► Rasten Sie das Netzgerät mit leichtem Druck ein (**2**).

> Prüfen Sie, ob die Verriegelung sicher eingerastet ist (**3**).

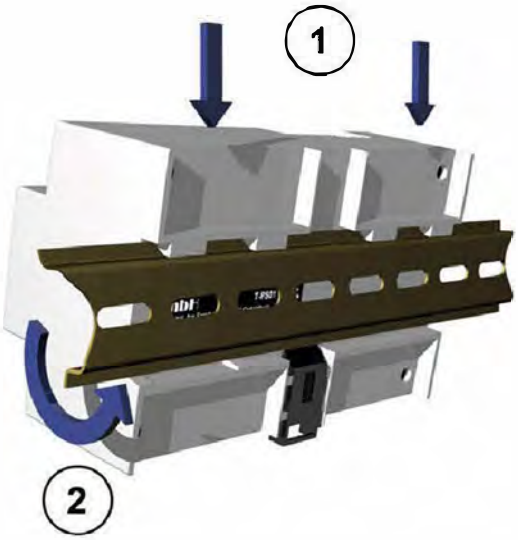

Abb. 2: Montage auf Hutschiene

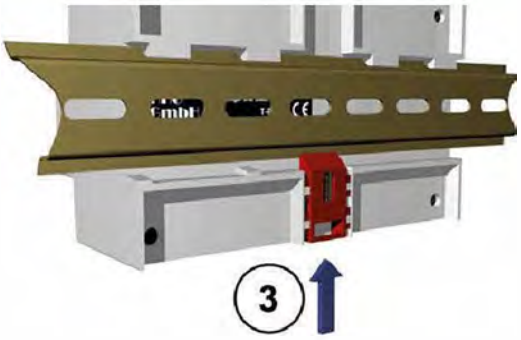

Abb. 3: Einrasten

Demontage

- ► Drücken Sie mit einem Schraubendreher die Hutschienenverriegelung des Gehäuses nach unten (**4**).
- ► Ziehen Sie das Domo NG von der Unterseite der Hutschiene weg und heben Sie es ab.

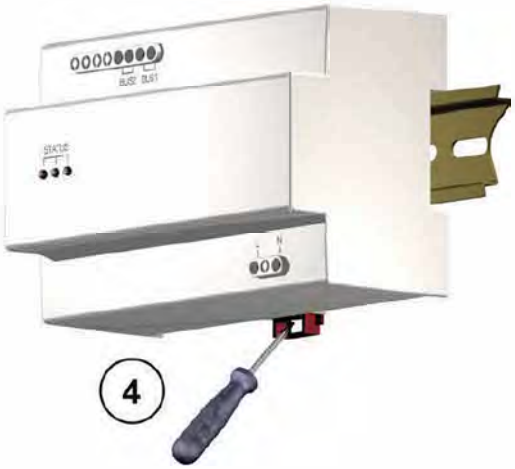

Abb. 4: Demontage auf Hutschiene

Leitungen anschließen

Anschlussleitungen

Zulässiger Querschnitt (Durchmesser):	0,08 … 0,82 mm^2 (Ø 0,32 … 1,0 mm)
Max. Anzahl Drähte pro Klemmenkontakt:	6 x 0,8 mm, 10 x 0,6 mm

Schließen Sie weitere Adern mit Hilfsklemmen an.
Verwenden Sie nur Anschlussleitungen aus gleichem Material und mit gleichem Durchmesser in einem Klemmenkontakt.

Leitungslängen

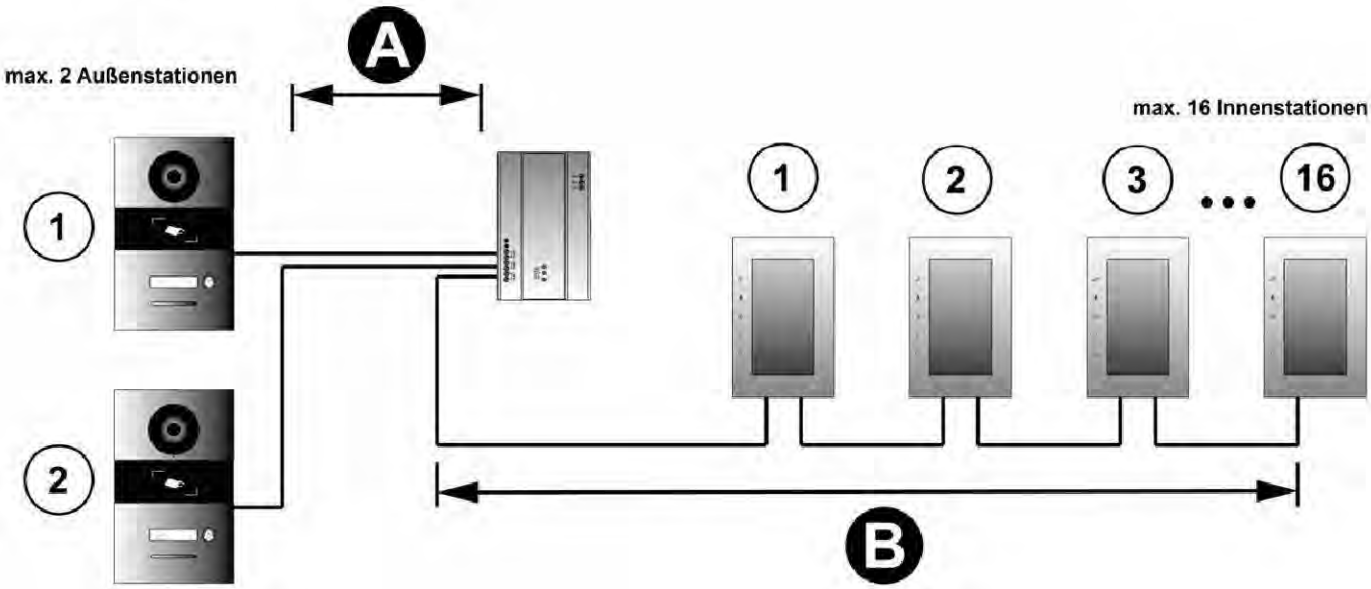

Kabel-Typ	A + B Leitungslänge
J-Y(St)Y 0,8	110 m
verdrilltes Adernpaar	160 m

Verdrahtungsbeispiel

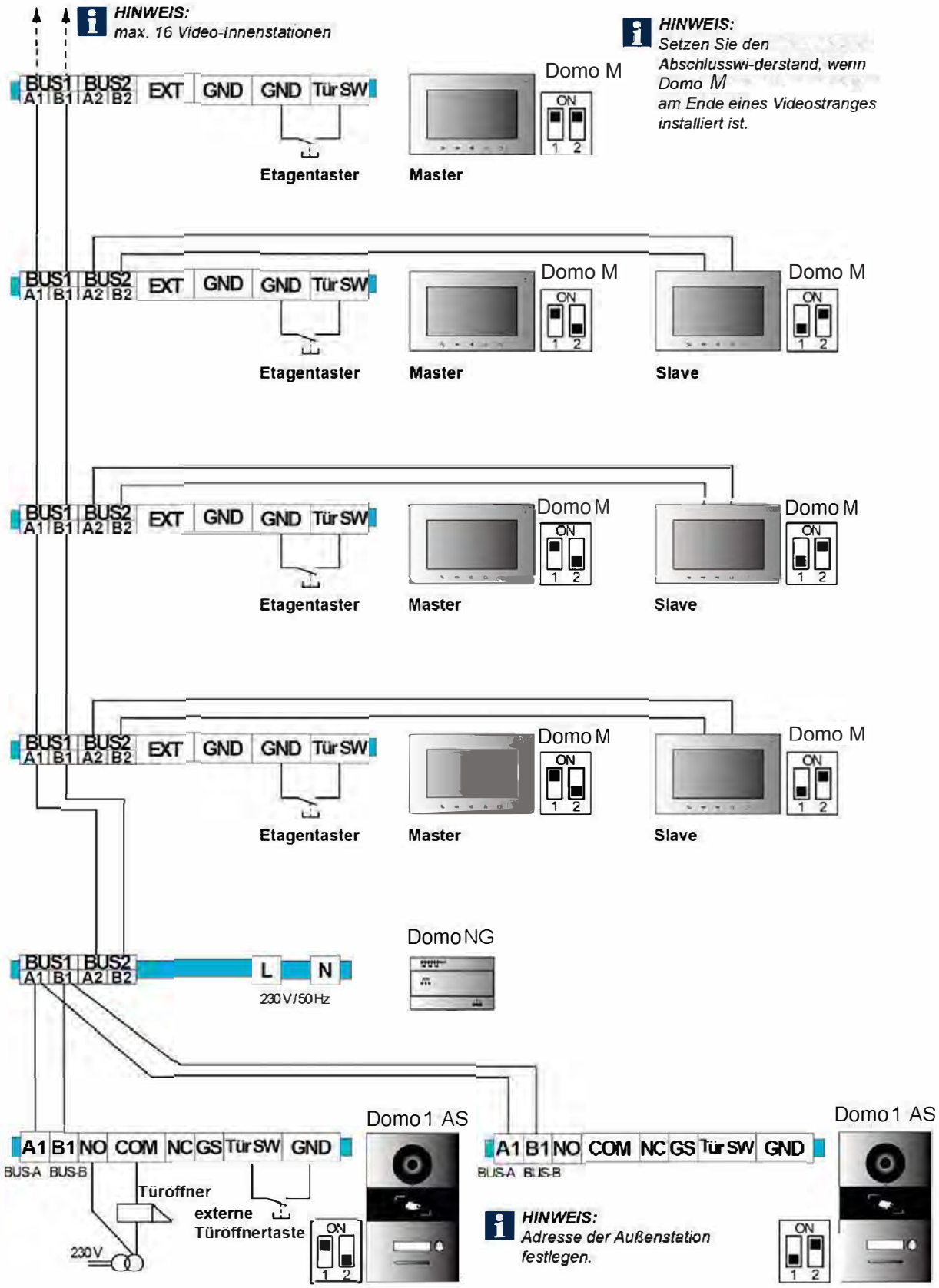

Abb. 5: Schaltplan

Inbetriebnahme

WARNUNG! Lebensgefahr durch elektrischen Schlag

Beachten Sie bei Arbeiten an Anlagen mit Netzanschluss von 230 V Wechselspannung die Sicherheitsanforderungen nach DIN VDE 0100.

► Installieren Sie die Geräte der Anlage vollständig.
► Schalten Sie die Netzspannung ein.

Reinigung

ACHTUNG! Funktionsverlust durch Kurzschluss und Korrosion.

Wasser und Reinigungsmittel können in das Gerät eindringen. Elektronische Bauteile können durch Kurzschluss und Korrosion beschädigt werden.
Vermeiden Sie das Eindringen von Wasser und Reinigungsmitteln in das Gerät. Reinigen Sie das Gerät mit einem trockenen oder angefeuchteten Tuch.

Konformität

Konformitätserklärungen können Sie sich unter support@voltking.de anfordern.

Entsorgungshinweise

Entsorgen Sie das Gerät getrennt vom Hausmüll über eine Sammelstelle für Elektronikschrott. Die zuständige Sammelstelle erfragen Sie bei Ihrer Gemeindeverwaltung.

Entsorgen Sie die Verpackungsteile getrennt in Sammelbehältern für Pappe und Papier bzw. Kunststoff.

Gewährleistung

- Unsere **Verkaufs- und Lieferbedingungen** können Sie sich unter support@voltking.de anfordern.

Service

Fragen richten Sie bitte an:

Service-Telefon: 09222/971-0

E-Mail: support@voltking.de

Voltking GmbH
Kapellenstraße 10
95233 Helmbrechts-Enchenreuth

Tel. 09222/971-0
support@voltking.de
www.voltking.de

Technische Änderungen vorbehalten.