BRUMBERG

LED-Dimmer 12-24 V DC, Casambi dimmbar

Artikel-Nr. 18170000

Licht.
Für Generationen.

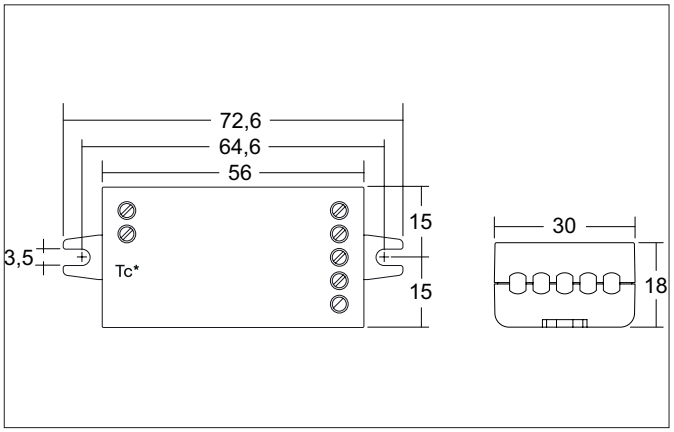

12V 24V

Ausschreibungstext

LED-Dimmer 12-24 V DC, Casambi dimmbar, weiß. Steuerung per CASAMBI App.
Per Smartphone direkt auf die LEDs zugreifen.

Der 4-Kanal-PWM-Dimmer Casambi kann bis zu vier Kanäle steuern
und ist deshalb ideal für QUALITYFLEX ONE-, Select-, Select HE-, COB-Vision,-
sowie auch für TunableWhite-, RGB- und RGBW-Anwendungen.

Mehrere Geräte bilden automatisch ein Mesh-Netzwerk, das von jedem beliebigen Punkt aus gesteuert werden kann. Diese Netzwerke kommunizieren drahtlos direkt mit dem Smartphone oder Tablet. Dadurch ist kein externes Gateway oder Wireless LAN-Netzwerk erforderlich.

Das Gerät ist für verschiedene Betriebsmodi einstellbar.

getrennte Kanäle	Ausgang 1-4,	max. 6A	
TunableWhite		Ausgang 1+2, max. 6A	
RGBW			Ausgang 1-4, max. 6A

Zum Betrieb wird eine externe Spannungsversorgung (24V DC) benötigt.

Material: Kunststoff, Schutzart raumseitig: nach DIN EN 60529: IP20, Schutzklasse: (EN 61140) III, Spannung: 12V 24V, Leistung: 144 W,

Alle technischen Daten sowie Gewichts- und Maßangaben basieren auf Bemessungswerten und wurden sorgfältig erstellt. Technische Änderungen, die dem Fortschritt dienen, behalten wir uns jederzeit vor. Produktabbildungen sind beispielhaft und können vom Original abweichen. Irrtümer vorbehalten.
Stand 12.11.2024 Bestellung erfolgt zu unseren Allgemeinen Verkaufsbedingungen unter www.brumberg.com/de/agb/allgemeine-verkaufsbedingungen/

BRUMBERG

LED-Dimmer 12-24 V DC, Casambi dimmbar

Artikel-Nr. 18170000

Licht.
Für Generationen.

Artikeldaten	
Artikel-Nr.	18170000
GTIN	4251433955160
Kurzbeschreibung	LED-Dimmer 12-24 V DC, Casambi dimmbar
Material	Kunststoff
Farbe	weiß
Länge	73 mm
Breite	30 mm
Aufbauhöhe	18 mm
Nettogewicht	0,022 kg
Konformität	UKCA

Betriebstechnik Betriebsgeräte	
Schutzklasse	III
Schutzart	IP20
Leistung min.	0 W
Leistung	144 W
Messpunkt (tc)	
Ausgangsspannung max.	24,00 V
Ausgangsspannung min.	12,00 V
Ansteuerung	Casambi
Umgebungstemperatur (ta)	-20 °C bis +45 °C
Messpunkt (tc)	max. +75 °C

Logistische Daten	
Bruttogewicht	0,095 kg
Länge Verpackung	70 mm
Breite Verpackung	47 mm
Höhe Verpackung	81 mm
Entsorgung am Ende der Lebensdauer	Das Produkt darf nicht mit dem Hausmüll entsorgt werden. Sie sind verpflichtet, solche Elektro-Altgeräte separat zu entsorgen. Informieren Sie sich bitte bei Ihrer Kommune über die Möglichkeiten der geregelten Entsorgung. Mit der getrennten Entsorgung führen Sie die Altgeräte dem Recycling oder anderen Formen der Wiederverwertung zu. Sie helfen damit zu vermeiden, dass u. U. belastende Stoffe in die Umwelt gelangen.

Kompatible Netzteile						
Artikel-Nr.	Leistung min.	Leistung	Ansteuerung	Länge	Breite	Höhe
17206000	1 W	20 W	1-10 V	146 mm	55 mm	19 mm
17207000	1 W	30 W	schaltbar	160 mm	50 mm	22 mm
17214000	1 W	7,2 W	schaltbar	68 mm	35 mm	21 mm
17223000	1 W	75 W	schaltbar	185 mm	60 mm	31 mm
17224000	1 W	100 W	schaltbar	199 mm	63 mm	36 mm
17225000	1 W	150 W	schaltbar	219 mm	63 mm	36 mm
17226000	1 W	240 W	schaltbar	244 mm	71 mm	38 mm
17227000	1 W	320 W	schaltbar	252 mm	90 mm	44 mm
17228000	1 W	480 W	schaltbar	262 mm	125 mm	44 mm
17240000	1 W	20 W	schaltbar	150 mm	40 mm	30 mm
17241000	1 W	40 W	schaltbar	210 mm	40 mm	30 mm
17242000	1 W	60 W	schaltbar	250 mm	40 mm	30 mm
17243000	1 W	120 W	schaltbar	300 mm	40 mm	30 mm
17244000	1 W	150 W	schaltbar	310 mm	40 mm	30 mm
17260000	1 W	150 W	schaltbar	105 mm	90 mm	59 mm
3506	0 W	20 W	1-10 V	146 mm	55 mm	19 mm
17121000	1 W	60 W	schaltbar	180 mm	63 mm	36 mm
17122000	1 W	120 W	schaltbar	219 mm	63 mm	36 mm

Alle technischen Daten sowie Gewichts- und Maßangaben basieren auf Bemessungswerten und wurden sorgfältig erstellt. Technische Änderungen, die dem Fortschritt dienen, behalten wir uns jederzeit vor. Produktabbildungen sind beispielhaft und können vom Original abweichen. Irrtümer vorbehalten.
Stand 12.11.2024 Bestellung erfolgt zu unseren Allgemeinen Verkaufsbedingungen unter www.brumberg.com/de/agb/allgemeine-verkaufsbedingungen/